Fertigungsmethoden

NEATFLEX™
bendy birch

Gestelltechnik

Schichtmethode

Beschreibung

Eine Einzelschicht Neatflex wird an einer Rahmenkonstruktion angebracht.

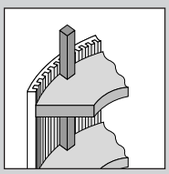

Anwendungsbeispiele

Für Anwendungszwecke, bei denen hohe Belastbarkeit, aber geringes Gewicht ein Vorteil sind, z.B. Empfangstische, Schaukästen, Säulen, gebogene Wände, Bühnenbilder und Filmdekorationen.

Eigenschaften & Vorteile

- Schneller Aufbau
- Für hohe Beanspruchung geeignet

Anleitung

1. Bauen Sie eine Rahmenkonstruktion für die Neatflex-Platte. Der Abstand der Stützen sollte zwischen 350 – 450mm liegen
2. Stützen ohne Krümmung, an denen die gebogenen Platten angebracht sind, sollten etwas zurückgesetzt werden, damit sie nicht mit der gebogenen Neatflex-Oberfläche in Berührung kommen und diese verformen.
3. Schneiden Sie Neatflex grob zu, und halten Sie es an die Rahmenkonstruktion, um ein optimales Anpassen zu ermöglichen.
4. Tragen Sie eine ausreichende Schicht Holzleim auf die sich berührende Oberflächen der Rahmenplatten und Neatflex, und bringen Sie Neatflex in der richtigen Position an.
5. Benutzen Sie genügend Klammern, damit die Form erhalten bleibt bis der Leim trocken ist.
6. Schneiden Sie auf die endgültige Größe zu.

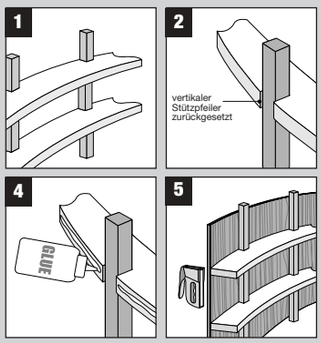

Technik ohne Rahmenkonstruktion

Doppelschichtmethode

Beschreibung

Neatflex kann mit sich selbst, mit MDF, Sperrholz oder Laminat kombiniert werden, um frei formbare Bogen ohne Rahmenkonstruktion zu schaffen.

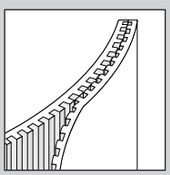

Anwendungsbeispiele

Für Anwender, die hauptsächlich mit biegsamem Sperrholz arbeiten, bietet die Neatflex-Doppelschichtmethode faszinierende Gestaltungs- und Fertigungsmöglichkeiten.

Zudem ist sie deutlich zeitsparend, sowohl beim Aufbau, als in der Fertigstellung. Anwendungen sind u.a. Schaukästen, Wandschirme, Schauwände, Bühnenbilder und Filmdekorationen.

Eigenschaften & Vorteile

- Freistehende, gebogene Designs
- Oberflächen auf beiden Seiten sichtbar möglich
- Stärke 20 – 40 mm

Doppelschichtmethode – Anweisungen

1. Um ein frei stehendes, gebogenes Design mit Neatflex zu erstellen, biegen Sie zunächst das Stück Neatflex und das übrige Material in die ungefähre Form und schneiden es grob zu.
2. Legen Sie dann beide Schichten flach auf eine Oberfläche und tragen Sie eine ausreichende, gleichmäßige Schicht Holzleim auf die sich berührenden Flächen beider Schichten auf. Beachten Sie, dass sich die Rillen nicht mit Leim füllen! Idealerweise nehmen Sie eine Farbrolle zum Auftragen.

Achtung – benutzen Sie keinen Kontaktkleber bei dieser Methode!

3. Bringen Sie die beiden Schichten zusammen und biegen Sie sie in die gewünschte Form.
4. Klammern Sie mit mäßigem Druck, solange der Leim noch feucht ist, um eine gute Verbindung zu gewährleisten. Bitte befolgen Sie die Anweisungen des Leimherstellers zur notwendigen Zeit des Trocknens.
5. Nach Entfernen der Klammern wird das Neatflex-Design seine Form bewahren, und kann zugeschnitten und fertiggestellt werden.

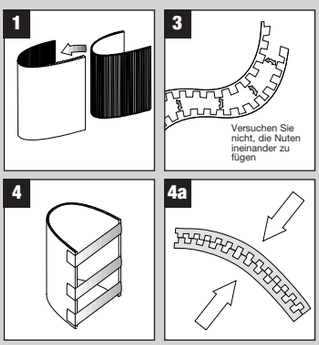

NEATFLEX™ bendy birch Das optimale Material für freiegekurvte Flächen

Gewicht als herkömmliches MDF plus alle Eigenschaften von Birkensperrholz

Neatflex - Vorteile

- arbeitssparend
- Rahmenkonstruktion aus einem Stück
- eicht zu formende Bögen – ohne Rahmenkonstruktion
- für hohe Beanspruchung geeignet
- niedrigeres Gewicht
- homogene Birkenoberfläche

Neatflex - Eigenschaften

- 19mm Stärke
- 1220 x 2440mm Platte und – 2440 x 1220mm
- S-Grad Birkensperrholz auf MDF-Leichtplatte
- freie Bogengestaltung ab 300 mm Radius
- 23 kg pro Platte – 7.72 kg pro qm

Neatflex™ kann mit sich selbst, mit Neatform® Bendy MDF, Sperrholz oder Laminat kombiniert werden, um freie Kurven ohne Gestell zu erzeugen. Neatflex kann auch mit herkömmlichen Gestellen verwendet werden, um robuste Kurven zu schaffen.

Neatform – Angaben

Produkteigenschaften

Neatflex hat eine 4mm S - Grad Birkensperrholzoberfläche, die mit einer 15mm MDF-Leichtplatte verbunden ist.

Biegevermögen

Der mit Neatflex durch Biegen erreichbare Minimalradius ist 300 mm. Bei einem kleineren Radius sollte auf MDF, mit einem Minimalradius von 150 mm, zurückgegriffen werden. Das Biegevermögen von MDF und Neatflex kann mit Feuchtigkeitsgehalt und Temperatur variieren.

Wasser- & Feuerbeständigkeit

Neatflex ist nicht aus feuerbeständigem MDF hergestellt. Außerdem wird die Anwendung in Nässebereichen nicht empfohlen.

Temperaturanpassung

Neatflex sollte den gleichen Temperaturen ausgesetzt werden wie das verwendete Oberflächenmaterial, und die verwendeten Klebstoffe, Farben oder Lacke. Soweit möglich, sollten die entsprechenden Anweisungen der Hersteller dieser Materialien befolgt werden.

Anwendung bei Kälte

Die Biegeeigenschaften von Neatflex und anderen Materialien variieren temperaturabhängig. Besonders bei Kälte muss darauf geachtet werden, dass die Materialien für eine Verarbeitung nicht zu spröde werden.

Oberflächenbehandlung

Ein Überfurnieren vor dem Biegen wird nicht empfohlen.

Handhabung

Die Größe, das Gewicht und die Flexibilität einer ganzen Platte erfordern im Allgemeinen zwei Personen, um sicherzustellen, dass das Material nicht übermäßig gebogen wird oder bricht.

Lagerung

Neatflex sollte flach gelagert werden. Dabei sollten beide Oberflächen geschützt sein. Trocken lagern und direkten Kontakt mit dem Boden vermeiden.

Arbeitsschutzmaßnahmen

Wie beim Umgang mit allen Bauhölzern einschließlich MDF sollte der Arbeitsschutz ernst genommen werden. Schutzbrillen und Staubmasken sind unabdingbar. MDF muss in einem gut durchlüfteten Raum geschnitten werden, und alle Geräte sollten mit Staubfängern ausgestattet sein. Wir empfehlen, den Text zur Materialsicherheit auf unserer Website www.neatconcepts.com zu lesen.

Masse und Gewicht

Plattengröße	Stärke	Gewicht/Platte	Gewicht/qm	Stückzahl/Palette
1220 x 2440 mm (Querschnitt)	19 mm	23 kg	7.72 kg	20 Platten

Enno Roggemann

Enno Roggemann GmbH & Co. KG Holzimport-Holzhandel
Ahrensstrasse 4
28197 Bremen
Tel.: 04 21-51 85-0
Fax: 04 21-51 85 -9 35

Enno Roggemann GmbH & Co. KG Holzimport-Holzhandel
Gebr. Heyn-Str. 11
21337 Lüneburg
Tel.: 0 41 31/86 22-0
Fax: 0 41 31/86 22-99

Enno Roggemann GmbH & Co. KG Holzimport-Holzhandel
Ziegeleiweg 6 - 9
31177 Harsum
Tel.: 0 51 27-9 75-0
Fax: 0 51 27-6897

Sperrholz Koch GmbH Holzimport-Holzhandel
Otterkamp 11
48653 Coesfeld
Tel.: 0 25 41/8 09-0
Fax: 0 25 41/8 09-25

Enno Roggemann GmbH & Co. KG Holzimport-Holzhandel
Bahnhofstraße 23-24
06188 Niemberg/Halle
Tel.: 03 46 04/3 47-0
Fax: 03 46 04/3 47-70

Enno Roggemann GmbH & Co. KG Holzimport-Holzhandel
Steinweg 16
16352 Basdorf
Tel.: 03 33 97/7 88-0
Fax: 03 33 97/7 88-99

Frank & Timmann GmbH & Co. KG Holzimport-Holzhandel
Waldhofstraße 16
25474 Ellerbek
Tel.: 0 41 01/38 65-0
Fax: 0 41 01/38 65-25

Enno Roggemann GmbH & Co. KG Holzimport-Holzhandel
Obere Lerch 7
91166 Georgensgmünd
Tel.: 0 91 72/70 00-0
Fax: 0 91 72/70 00-50